Endlos-Schlauch-Stellventil 7077

mit integriertem Stellungsregler DN 6 bis DN 14

SCHUBERT & SALZER CONTROL SYSTEMS

Pneumatisch betätigte Stellventile für Regelungen in Chemie, Lebensmittelindustrie und Pharmazie.

- Integrierter Stellungsregler
- Schneller problemloser Schlauchwechsel
- Keine Toträume und Hinterschneidungen, dadurch dampf- und heißluftsterilisierbar
- Keine Berührung des Betriebsmediums mit dem Ventil
- Betriebsdrücke bis 4 bar

Optionen

z. B.:
- Optische Stellungsanzeige
- Externer i/p-Wandler 8045
- Ex-i/p-Stellungsregler
  (Ex II 2 G EEx ib IIC T6)

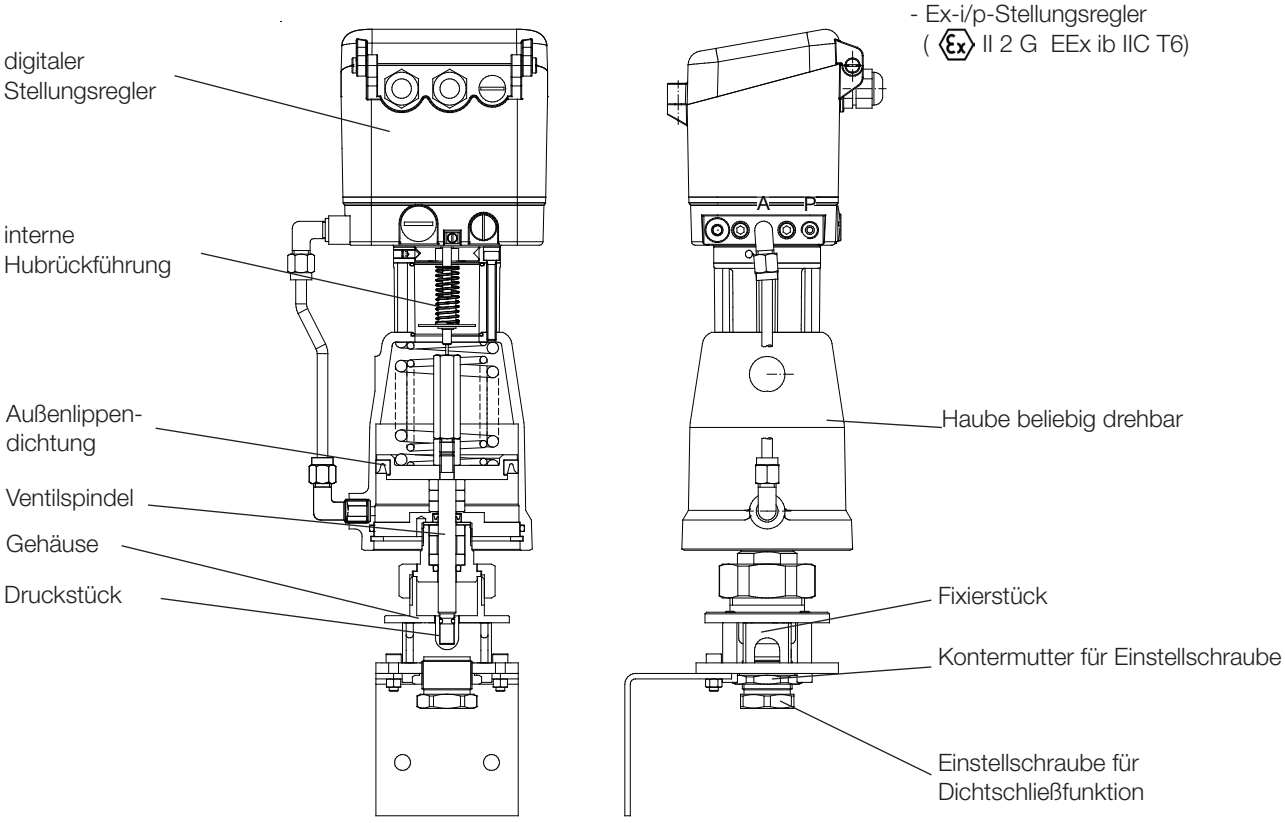

Stellungsregler

Die technischen Daten der Stellungsregler entnehmen sie bitte den entsprechenden Datenblättern.

Schubert & Salzer Control Systems GmbH, Bunsenstr. 38, 85051 Ingolstadt, Tel: +49 (0)841-9654 0, Fax: +49 (0)841 9654 590
info.cs@schubert-salzer.com, www.schubert-salzer.com

Endlos-Schlauch-Stellventil 7077

mit integriertem Stellungsregler

SCHUBERT & SALZER CONTROL SYSTEMS

Technische Daten Ventil

Nennweiten	DN 6 - 10 - 14
Außendurchmesser des Endlosschlauches	10 - 14 - 18 mm
3 auswechselbare Fixierstücke	10 - 14 - 18 mm
Hubeinstellung	voller Hub 17mm (Standard) 4, 5, 6 , 7, 9, 11, 13, 15mm (mit Software einstellbar)
Gehäusewerkstoff	Edelstahl 1.4301
Betriebsdruck	0 - 4 bar abhängig von der Schlauchqualität, der Shore-Härte und der Wandstärke
Schlauchqualitäten	alle Elastomere bis zu einer Shore Härte von 65°A
Steuerdruck	3 - 6 bar
Anschlußgewinde für Steuerluft	G 1/8"
Medientemperatur	-30°C bis +170°C (abhängig von der verwendeten Schlauchqualität)
Gewicht	4,4 kg

Bestellnummern-System

									1	2	3	4	5	6	7	8	9	10	11	12
7	0	7	7	/				V	9									S		

Typ — Nennweite

Symbol: "V": Ventil
"A": Antrieb (Ventil ohne Gehäuse)
"R": Reparatursatz (Dichtungen)

1 - 5 : Bitte alle 6 Stellen angeben
6 - 12 : Nur angeben, falls nötig

1. Bauform		2. Werkstoff des Unterteiles		3. Werkstoff des Kolbenantriebes		4. Stellungsregler		5. Antrieb		6. Federn	
9	Schlauch-Stellventil Typ 7077	A	Edelstahl 1.4301	1	Messing verchromt	-	ohne	1	Kolben 80 mm	-	hier ohne Bedeutung
				2	Edelstahl 1.4408	6	p/p Stellungsregler Typ 8047			1	Feder öffnet (nur mit digitaler Stellungsregler)
				3	Kunststoff	7	i/p Stellungsregler Typ 8047				
						8	i/p Stellungsregler mit Stecker M12x1, Typ 8047				
						9	i/p Stellungsregler ex-geschützt (II 2G EEX ib II C T6) Stecker M12x1, Typ 8047				
						C	dig. Stellungsregler Typ 8049 4-Leiter				
						R	dig. Stellungsregler Typ 8049 2-Leiter				
						T	dig. Stellungsregler Typ 8049 AS-i Ausführung				
						W	dig. Stellungsregler Typ 8049 2-Leiter, ex-Ausführung				

7. Hubeinstellung		8. Verschraubungen		9. Zubehör		10. Weitere Sonderausführungen		11. Stellungsregler-Einstellungen		12. Zuluft-Einstellungen	
-	voller Hub (17mm)	-	ohne	-	ohne	S	Angeben, für Sonderausführungen	-	Standard	-	Standard
4	Hubeinstellung 4mm	1	Verschraubungen und Steuerleitung aus Kunststoff (PA)	6	Pilotventil 230V/50Hz			0	0 - 20 mA	1	Stellungsreglereinstellung bei 5 bar Zuluftdruck
5	Hubeinstellung 5mm	2	Verschraubungen und Steuerleitung aus Messing vernickelt	7	Pilotventil 24V/=			3	inverse Funktion 20 - 4 mA	G	Stellungsregler-Ausführung mit geringer Luftleistung
6	Hubeinstellung 6mm	3	Verschraubungen und Steuerleitung aus Edelstahl 1.4571	C	Pilotventil 24V/50Hz			7	0 - 10 V	H	Stellungsregler-Ausführung mit hoher Luftleistung
7	Hubeinstellung 7mm										
9	Hubeinstellung 9mm										
A	Hubeinstellung 11mm										
B	Hubeinstellung 13mm										
C	Hubeinstellung 15mm										

Bestellbeispiel: 7077/014V91A2C1--3
Endlos-Schlauch-Stellventil, DN 14, Unterteil aus Edelstahl 1.4301, Antrieb Ø 80 mm aus Edelstahl 1.4408, digitaler Stellungsregler 8049, 4-Leiter mit Stellungsanzeige, Hubeinstellung 17mm, Verschraubungen und Steuerleitung aus Edelstahl 1.4571.

Endlos-Schlauch-Stellventil 7077

mit integriertem Stellungsregler

SCHUBERT & SALZER CONTROL SYSTEMS

Maße und Gewichte

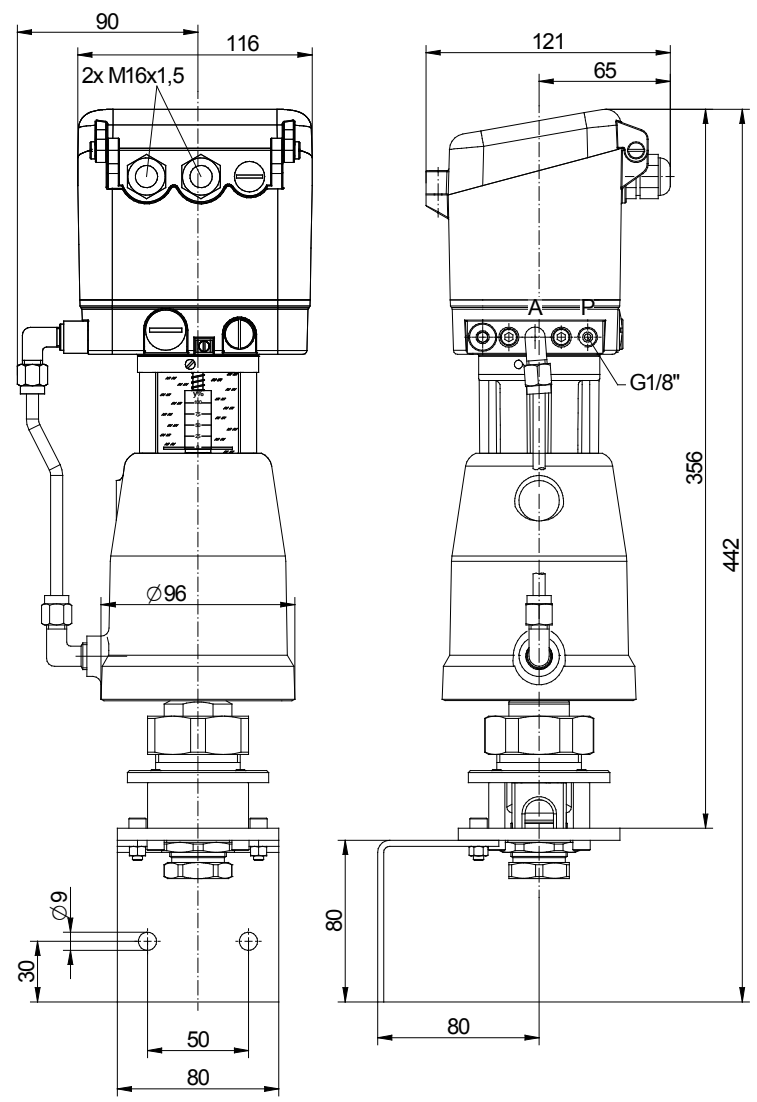

digitaler Stellungsregler Typ 8049

Gewicht: 4,7 kg

Angaben und Abbildungen sind unverbindlich. Änderungen vorbehalten.