Vanne à haute température 8023

Serié GS 3 DN 15 à DN 250

SCHUBERT & SALZER CONTROL SYSTEMS

Vanne de régulation à pilotage pneumatique pour la régulation des fluides neutres à fortement agressifs en chimie et dans l'industrie.

- Montage entre brides, peu encombrant
- Extêmement légère
- Fonctionnement silencieux
- Courses réduites: temps de réponse rapide
- Pressions différentielles éleées avec actionneur de commande de petite taille
- Faible consommation d'air
- KV élevé

TÜVRheinland®
TA-Luft zertifiziert

Caractéristiques Techniques

Type de construction	Version entre brides pour brides selon DIN EN 1092-1, forme B	
Diamètre nominal	DN 15 à DN 250	
Pression nominal selon DIN 2401	PN 40 (aussi pour brides PN 10-25)	DN 15 - DN 150
	PN 100	DN 15 - DN 80
	PN 16	DN 200 - DN 250
Pression nominal selon ANSI	ANSI 150	DN15 - DN 250
	ANSI 300	DN 15 - DN 150
	ANSI 600	DN 15 - DN 80
Pression de commande	max. 6 bar	
Température du fluide	-60°C à +450°C Couple glissières carbone-inox -60°C à +450°C Couple glissières STN2 à +530°C avec étachéité Inconel 625 et couple glissières STN2	
Temérature ambiante	-30°C à +80°C	
Rapport de régulation	40 : 1	
Fuite (% de valeur Kv)	Couple glissières carbone-inox <0,0001	Couple glissières STN2 <0,001

Valeurs Kvs: cf. tableau séparé 8001

Options

- Soufflet d'étanchéité
- Positionneur
  - pneumatique
  - électropneumatique
  - électropneumatique (antidéflagrant)
- Indicateur de position
- Commande manuelle

Matériaux

Corps	Inox 1.4571 ou 1.4581	
Tube intermédiaire	Inox 1.4571	
Corps de membranes	aluminium avec revêtement synthétique	
Garniture	PTFE chargé de carbone (ressort 1.4310)	
Tige de piston	Inox 1.4571 polie	
Soufflet d´étanchéité	Inox 1.4571	
Disque fixe	Inox 1.4571 revêtu	STN2
Disque mobile	Carbone matérial	STN2
Support de disque mobile	Inox 1.4581	

Schubert & Salzer Control Systems GmbH, Bunsenstr. 38, 85051 Ingolstadt, Tel: +49 (0)841-9654 0, Fax: +49 (0)841 9654 590
info.cs@schubert-salzer.com, www.schubert-salzer.com

Vanne à haute température 8023-GS3

SCHUBERT & SALZER CONTROL SYSTEMS

Pressions Différentielles
(Pour températures jusqu' à 120°C)

Témperatures au-dessous de 120°C: Veuillez prendre en considération la limite d'application

Couple glissières: Carbone - Inox

Surface de membranes (cm²)	125 cm²					250 cm²				
Plage de pression des ressorts (bar)	0,2 à 1,0	1,0 à 2,0	1,5 à 3,0	1,8 à 3,8	2,1 à 4,5	0,2 à 1,0	0,8 à 1,4	1,2 à 2,2	1,4 à 2,7	1,7 à 3,2
Pression de pilotage (bar)	1,2	2,8	4,2	5,2	6,0	1,2	2,1	3,2	4	4,6
DN	Pressions différentielles admissibles en bar (voir fiche "valeurs Kv")									
15	4,4	100	100	100	100	18,9	100	100	100	100
20	3,8	100	100	100	100	16,4	100	100	100	100
25	3,2	100	100	100	100	13,7	100	100	100	100
32	2,6	100	100	100	100	11,3	100	100	100	100
40	2	66	100	100	100	8,5	100	100	100	100
50	-	36	57	70	84	5,8	63	97	100	100
65	-	29	45	56	67	4,9	51	78	80	80
80	-	17	26	33	39	3,1	30	45	48	48
100	-	10	16	20	24	-	18	27	33	33
125	-	6,5	10	13	15	-	12	18	22	23
150	-	5	7,5	9	11	-	8,5	13	16	16
200	-	2,5	4,5	5,5	6,5	-	5	7,5	9	10
250	-	1,8	2,8	3,4	4,1	-	2,2	4,7	5,7	6,7
Ressorts	D	2	3	4	5	D	2	3	4	5

standard

	Limite d'application en bar à la pression nominal					
	PN16	PN40	PN100	ANSI 150	ANSI 300	ANSI 600
P max.	16	40	100	16	40	80

Couple glissières: STN 2

Surface de membranes (cm²)	125 cm²					250 cm²				
Plage de pression des ressorts (bar)	0,2 à 1,0	1,0 à 2,0	1,5 à 3,0	1,8 à 3,8	2,1 à 4,5	0,2 à 1,0	0,8 à 1,4	1,2 à 2,2	1,4 à 2,7	1,7 à 3,2
Pression de pilotage (bar)	1,2	2,8	4,2	5,2	6,0	1,2	2,1	3,2	4	4,6
DN	Pressions différentielles admissibles en bar (voir fiche "valeurs Kv")									
15	3,1	100	100	100	100	13,4	100	100	100	100
20	2,4	57	100	100	100	10,3	100	100	100	100
25	1,8	57	88	100	100	7,7	100	100	100	100
32	1,3	38	59	73	87	5,7	66	100	100	100
40	0,9	23	37	45	54	3,9	41	63	72	72
50	-	13	20	25	30	2,4	23	35	42	49
65	-	10	16	20	24	2,0	18	28	34	40
80	-	6	9	11	14	1,2	10	16	19	23
100	-	3,5	5,5	7	8,5	-	6,5	10	12	14
125	-	2,5	3,5	4,5	5,5	-	4	6,5	8	9
150	-	1,5	2,5	3,5	4	-	3	4,5	5,5	6,5
Ressorts	D	2	3	4	5	D	2	3	4	5

standard

	Limite d'application en bar à la pression nominal					
	PN16	PN40	PN100	ANSI 150	ANSI 300	ANSI 600
P max.	16	40	100	16	40	80

La pression d'air d'alimentation indiquée dans le tableau doit au moins être disponible en cas d'utilisation sans positionneur. En présence d'un positionneur, la pression d'air d'alimentation nécessaire est déterminée par les valeurs de réglage. Sur la version standard, elle s'élève à 4 bars. Les ressorts D permettent d'utiliser la vanne comme vanne de régulation sans positionneur. La vanne peut alors être commandée directement par un régulateur industriel avec un signal compris entre 0,2 et 1 bar.

Vanne à haute température 8023-GS

SCHUBERT & SALZER CONTROL SYSTEMS

Codification

1	2	3	4	5	6	7	8	9	10	11	12	13	14	15	16
8	0	2	3	/				V	Q					M						Z			S

Type — Diamètre nominal

Symbole: "V": Vanne

"R": Kit de réparation (joints)

1 - 5 : à compléter

6 - 16: versions spéciales sur demande

1. Fonction		2. Type de construction		3. Corps		4. Fonction de pilotage		5. Tête de commande		6. Versions spéciale		7. Ressorts		8. Étanchéité	
Q	Vanne de régulation à pilotage pneumatique (type 8023)	E	GS3-version entre brides selon ANSI 150	1	inox 1.4571 / 1.4581	0	NF (normalement fermée)	3	membrane 125 cm²	M	Indiquer si une ou plusieurs positions 7-16 sont occupées	-	Standard	-	presse étoupe en PTFE, auto-réglant (Stand.)
		F	GS3-version entre brides selon ANSI 300			1	NO (normalement ouverte)	4	membrane 250 cm²	A	double emboîtement femelle, femelle selon DIN EN1092-1	2	4 ressorts	1	Étachnéité 1.4571
		K	GS3-version entre brides selon ANSI 600							C	double emboîtement mâle selon DIN EN1092-1	3	6 ressorts	3	Étachnéité Inconel 625 2.4856
		G	GS3-version entre brides selon DN,PN10-40							E	simple emboîtement femelle, femelle selon DIN EN1092-1	4	8 ressorts		
		H	GS3-version entre brides selon DIN, PN 100							H	simple emboîtement femelle, mâle DIN EN1092-1	5	10 ressorts		
												D	Jeu de ressorts 0,2 - 1 bar (4 ressorts)		

9. Disque mobile		10. Disque fixe		11. Valeur Kv		12. Caractéristi-ques		13. Accessoires		14. Positionneur		15. Indicateur de position		16. Autres versions	
-	carbone	-	inox 1.4571 revêtu	-	100 % (standard)	-	linéaire	Z	indique un choix supplémen-taire dans les les postes 14 et 15	-	sans	-	sans	S	Exécutions spéciales sur demande
B	Carbone renforcé	1	STN2 (uniquement avec avec la pos."9" "STN2")	A	red. à 63 %	1	égale pourcentage			1	positionneur pneumatique sans manomètre	0	2 contacts auxi. inductifs M12x 10-30 V DC PNP		
9	STN2			1	red. à 40 %					2	dito. avec manomètre	1	2 contacts auxi. inductifs intégrés dans le positionneur		
				B	red. à 25 %					3	positionneur électro-pneumatique sans manomètre				
				2	red. à 16 %					4	dito. avec manomètre				
				C	red. à 10%					6	positionneur antidéflagrant sans manomètre				
				3	red. à 6,3 %					7	dto. avec manomètre				
				4	red. à 2,5 %										
				5	red. à 1 %										
				6	red. à 20%										
				7	red. à 12%										
				8	red. à 2%										
				9	red. à 0,4 %										

Exemple de commande: 8023/080VQG103M4 - - - - - Z3

Vanne de Régulation à pilotage pneumatique Typ 8023, DN80, GS3-version entre brides selon DN, PN10-40, Corps inox, normalement fermé, membrane 125 cm², avec 8 ressorts, Presse etoupe ent PTFE, autoréglant, disque carbone-inox 1.4571, revêtu, caractéristiques linéaire, positionneur électropneumatique antidéflagrant

SCHUBERT & SALZER CONTROL SYSTEMS

Limite d‘application pour vannes GS3 en inox

Ces pressions chez les vannes GS version GS3 en acier inox, ne doivent pas être dépassées même dans le cas où la force de traction des actionneur le permettrait.

PN 40

	Couple glissières: carbone - inox					
	Pression différentielles max en bar pour vannes GS3 en inox					
DN	200°C	250°C	300°C	350°C	400°C	450°C
15 - 65	34	32	31	29	27	25
80	34	32	31	29	27	25
100	29	27	25	24	24	23
125	20	19	18	17	16	16
150	14	13	12	12	11	11
200 (PN16)	14	13	12	11	10	9
250 (PN16)	9,5	8,4	7,4	6,9	6,4	5,9

	Couple glissières: STN 2							
	Pression différentielles max en bar pour vannes GS3 en inox							
DN	200°C	250°C	300°C	350°C	400°C	450°C	500°C	530°C
15 - 65	34	32	31	29	27	25	15	5
80	33	26	22	19	16	14	13	5
100	26	24	20	17	15	13	12	5
125	17	16	13	11	10	9	8	5
150	13	11	9	8	7	6	6	5

PN 100

	Couple glissières: carbone - inox					
	Pression différentielles max en bar pour vannes GS3 en inox					
DN	200°C	250°C	300°C	350°C	400°C	450°C
15	87	82	77	72	67	64
20	87	82	77	72	67	64
25	87	82	77	72	67	64
32	87	82	77	72	67	64
40	87	82	77	72	67	64
50	87	82	77	72	67	64
65	72	67	62	60	58	56
80	43	40	37	36	35	33

	Couple glissières: STN 2							
	Pression différentielles max en bar pour vannes GS3 en inox							
DN	200°C	250°C	300°C	350°C	400°C	450°C	500°C	530°C
15	87	82	77	72	67	64	37	13
25	87	82	77	72	67	64	37	13
40	65	53	43	37	32	29	26	13
50	70	56	46	40	35	31	28	13
65	56	45	37	32	28	25	22	13
80	33	26	22	19	16	14	13	12

Vanne à haute température 8023-GS

SCHUBERT & SALZER CONTROL SYSTEMS

ANSI #150

	Couple glissières: carbone - inox					
	Pression différentielles max en bar pour vannes GS3 en inox					
DN	200°C	250°C	300°C	350°C	400°C	450°C
15 - 125	13	12	10	8	6,5	4,5
150	13	12	10	8	6,5	4,5
200	13	12	10	8	6,5	4,5
250	9,5	8,4	7,4	6,9	6,4	5,9

	Couple glissières: STN 2							
	Pression différentielles max en bar pour vannes GS3 en inox							
DN	200°C	250°C	300°C	350°C	400°C	450°C	500°C	530°C
15 - 125	13	12	10	8	6,5	4,5	1,5	0,3
150	13	11	9,5	8	6,5	4,5	1,5	0,3

ANSI #300

	Couple glissières: carbone - inox					
	Pression différentielles max en bar pour vannes GS3 en inox					
DN	200°C	250°C	300°C	350°C	400°C	450°C
15 - 65	35	33	31	30	29	28
80	35	33	31	30	29	28
100	29	27	25	24	24	23
125	20	19	18	17	16	16
150	14	13	12	12	11	11
200 (PN16)	14	13	12	11	10	9

	Couple glissières: STN 2							
	Pression différentielles max en bar pour vannes GS3 en inox							
DN	200°C	250°C	300°C	350°C	400°C	450°C	500°C	530°C
15 - 65	35	32	31	29	27	25	16	5
80	33	26	22	19	16	14	13	5
100	26	24	20	17	15	13	12	5
125	17	16	13	11	10	8,5	8	5
150	13	11	9	8	7	6	5,5	5

ANSI #600

	Couple glissières: carbone - inox					
	Pression différentielles max en bar pour vannes GS3 en inox					
DN	200°C	250°C	300°C	350°C	400°C	450°C
15 - 32	71	66	63	60	58	56
40	71	66	63	60	58	56
50	71	66	63	60	58	56
65	71	66	62	60	58	56
80	43	40	37	36	35	33

	Couple glissières: STN 2							
	Pression différentielles max en bar pour vannes GS3 en inox							
DN	200°C	250°C	300°C	350°C	400°C	450°C	500°C	530°C
15 - 32	71	66	63	60	52	46	33	11
40	65	53	43	37	32	29	26	11
50	70	56	46	40	35	31	28	11
65	56	45	37	32	28	25	22	11
80	33	26	22	19	16	14	13	11

Vanne à haute température 8023-GS

SCHUBERT & SALZER CONTROL SYSTEMS

Dimensions et Poids

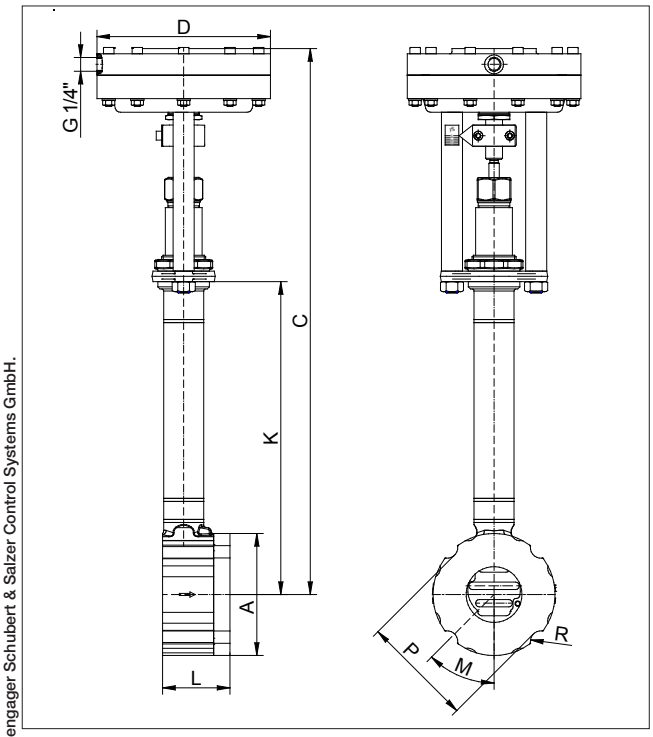

sans positionneur

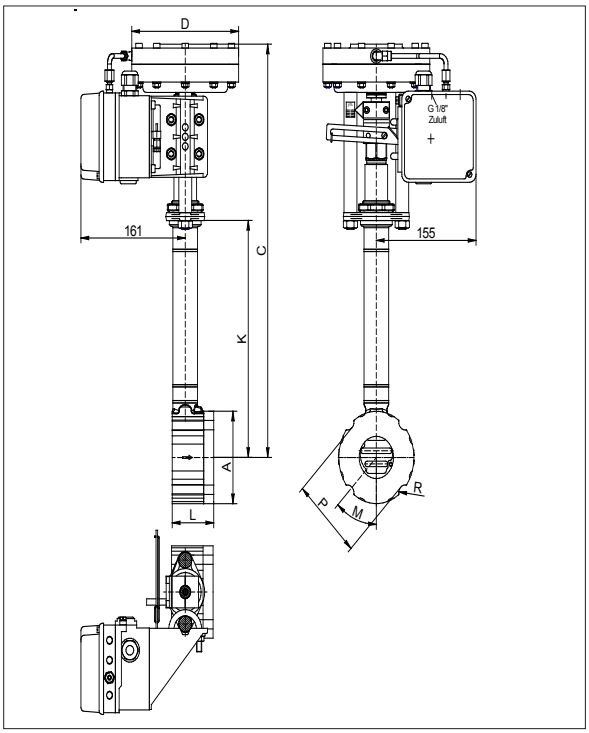

avec positionneur électropneumatique

DN	A mm	C mm	Ø D actionneur		L mm	Poids kg actionneur		Course mm
			125	250		125	250	
15	64	495	165	222	56	7,5	9,7	6
20	72	500	165	222	56	7,7	9,9	6
25	82	505	165	222	56	8,2	10,4	6
32	89	510	165	222	56	8,5	10,7	6
40	99	515	165	222	56	9	11	6
50	116	525	165	222	64	10,5	13	8
65	138	535	165	222	68	12,5	15	8
80	153	545	165	222	70	13,5	16	8
100	184	555	165	222	75	16,5	19	8,5
125	212	570	165	222	80	19,5	22	8,5
150	242	585	165	222	80	23	25	8,5
200	302	615	165	222	93	40	42	8,5
250	360	640	165	222	96	45,5	47,5	8,5

Dimensions en mm

Les informations contenues dans ce document pourrout faire l'objet de modifications sans préavis et ne saurient en aucune manière engager Schubert & Salzer Control Systems GmbH.