Vanne de régulation à manchon 7073

DN 15 à DN 50

Vanne de régulation à manchon à pilotage pneumatique pour la régulation de fluides difficiles et fortement agressifs.

- Résistance aux fluides agressifs
- Version sans silicone sur demande
- Positionneur integré
  - pneumatique (p/p)
  - électro-pneumatique (i/p)
  - numérique

Caractéristiques Techniques

Diamètre nominal	DN 15 à DN 50
Raccordements	Taraudage Whitworth 1/2" à 2" Taraudage NPT raccord de fixation mâle, raccord de fixation femelle
Matière du corps	Laiton chromé, sans aucun contact avec le fluide
Pression de service	0 - 3 bar
Plage d'utilisation	Manchon NBR: -10°C à +90°C Manchon FKM: -10°C à +130°C Manchon EPDM: -10°C à +130°C
Température ambiante	-10°C à +60°C
Viscosité maxi du fluide	max. 0,001 m²/s (1000cSt, 132°E)

Postionneur

Veuillez trouver les informations techniques des positionneurs dans les notices correspondantes.

Schubert & Salzer Control Systems GmbH, Bunsenstr. 38, 85051 Ingolstadt, Tel: +49 (0)841-9654 0, Fax: +49 (0)841 9654 590
info.cs@schubert-salzer.com, www.schubert-salzer.com

Vanne de régulation à manchon 7073

avec positionneur intégré

SCHUBERT & SALZER CONTROL SYSTEMS

Pressions Différentielles admissibles

DN	Matière du manchon	max. pression de service	Pression de pilotage	Diamètre de piston	Valeur Kv
		bar *	bar	mm	
15 / 20	EPDM	3	4-6	80	8
15 / 20	NBR	3	4-6	80	8
15 / 20	FKM	3	4-6	80	8
25 / 32	EPDM	3	4-6	80	37
25 / 32	NBR	3	4-6	80	37
25 / 32	FKM	2,5	4-6	80	37
40 / 50	EPDM	1	4-6	80	65
40 / 50	EPDM	3	3-6	125	65
40 / 50	NBR	1	4-6	80	65
40 / 50	NBR	3	3-6	125	65
40 / 50	FKM	2,5	3-6	125	65

*Pression différentielle admissible max. 2 bars!

Codification

									1	2	3	4	5	6	7
7	0	7	3	/				V							

Type — Diamètre nominal — Symbole: "V": Vanne; "R": Kit de réparation (joints)

1 - 6 : à compléter
7: versions speciales sur demande

1. Type de construction		2. Raccordement		3. Matière du raccordement		4. Manchon		5. Positionneur		6. Tête de commande		7. Ressorts	
8	Vanne de régulation à manchon Type 7073	0	Taraudage selon DIN 2999 / ISO 228	0	Laiton	1	Viton	6	positionneur p/p Type 8047	1	Piston 80 mm	-	sans signification
		3	Femelle à coller PVC	2	Inox	2	EPDM	7	positionneur i/p Type 8047	2	Piston 125 mm		
			Femelle à souder PP	6	PVC	3	NBR (Perbunan)	8	positionneur i/p avec connection enfichabl. M12x1 Type 8047	M	Piston 80 mm (tête de commande synthétique)		
		4	Mâle à coller PVC	7	PP			9	positionneur ip II 2 G EEx ib IIC T6 , conn. enfichable M12x1 Type 8047				
			Mâle à souder PP					C	positionneur numérique Type 8049, 4-fils				
		5	Taraudage NPT					R	positionneur numérique Type 8049, 2-fils				
								T	positionneur numérique Type 8049, AS-i				
								W	positionneur numérique Type 8049, 2-fils, antidéflagrant				

8. Courbe		9.		10.		11. Accessoires		12. Autres Versions		13. Etanchéités		14. Indicateur de position	
-	mod. linéaire	-	sans signification	-	sans signification	-	sans accessoires	S	Versions spéciales	-	standard	-	sans signification
						6	pilote 3/2 230 V AC					0	avec indicateur de position visuel
						7	pilote 3/2 24 V DC						

Exemple de commande: 7073/025V8362C1
Vanne de régulation à manchon, diamètre nominal 25, femelle à coller PVC, manchon EPDM, positionneur digital intégré Type 8049 4 fils, piston 80 mm

Vanne de régulation à manchon 7073

avec positionneur intégré

SCHUBERT & SALZER CONTROL SYSTEMS

Dimensions et Poids

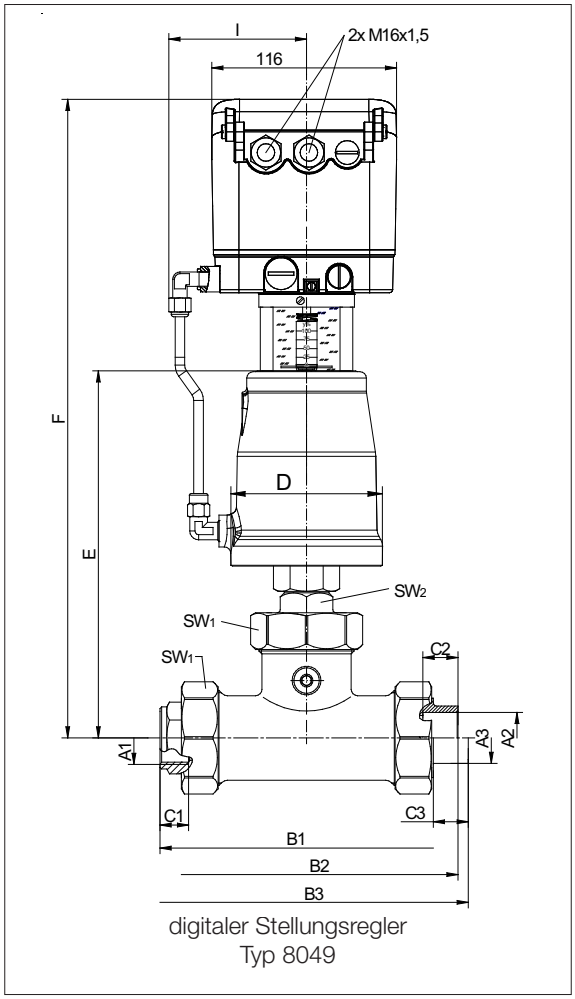

DN	Piston	Rp/NPT	Taraudage Whitworth		Taraudage NPT		Femelle à souder			Mâle à souder									Valeur	Poids
		A1	B1	C1	B1	C1	A2	B2	C2	A3	B3	C3	D	E	G	SW1	SW2	Course	Kv	kg
15	80	1/2"	130	13	132	15	20	130	16	20	138	15	98	183	1/4"	46	27	10	8	5,1
20	80	3/4"	130	13	132	15	25	136	19	25	144	18	98	183	1/4"	46	27	10	8	5,4
25	80	1"	184	16	190	19	32	190	22	32	203	22	98	215	1/4"	65	30	18	37	6,4
32	80	1 1/4"	188	16	190	19,5	40	200	26	40	211	26	98	215	1/4"	65	30	18	37	6,4
40	80	1 1/2"	246	20	246	19,5	50	256	31	50	272	31	98	240	1/4"	88	30	25	65	9,3
40	125	1 1/2"	246	20	246	19,5	50	256	31	50	272	31	146	263	1/4"	88	30	25	65	11,4
50	80	2"	246	22	246	20	63	272	38	63	286	38	98	240	1/4"	88	30	25	65	9,6
50	125	2"	246	22	246	20	63	272	38	63	286	38	146	263	1/4"	88	30	25	65	11,7

DN	Piston	F	I
15	80	349	90
20	80	349	90
25	80	381	90
32	80	381	90
40	80	406	90
40	125	430	105
50	80	406	90
50	125	430	105

Dimensions en mm

Les informations contenues dans ce document pourrout faire l'objet de modifications sans préavis et ne saurient en aucune manière engager Schubert & Salzer Control Sytems GmbH.