Collecteuer d‘impuretés 4005

DN 10 à DN 65

SCHUBERT & SALZER CONTROL SYSTEMS

Pour la protection des installations contre les impuretés

- Pièces en contact avec le fluide en acier inox (1.4408 ou 1.4301)
- Peu encombrante
- Changement facile de l‘élément filtrant,
- à 0,25 mm mailles

Caractéristiques Techniques

Diamètre nominal	DN 10 à DN 65
Corps	acier inox 1.4408
Pièces internes	acier inox 1.4571 ou 1.4310
Tamis	acier inox 1.4301
Raccordement	Whitworth-Rohrgewinde 3/8" - 2 ½", NPT-Gewinde, Anschweißenden nach DIN und ISO, Tri-Clamp-Anschluss nach Zoll Extrémités soudées selon DIN et ISO Tri-Clamp selon pouce
Pression nominale	PN 40
Plage de température	-20°C à +220°C

Codification

									1	2	3	4	5	6	7	8	9
4	0	0	5	/				V					S				

Type: 4005 — Diamètre nominal: 020 — Symbole: "V": Vanne; "R": Kit de réparation (joints)

1 - 5: à compléter
6 - 9: seulement si nécessaire

1. Type de construction		2. Raccordement		3. Corps		4. Mailles		5. Fonction de commande		6. Étanchéité		7. Corps		8. Partie supérieure		9. Autres Versions	
1	siège incliné	0	taraudé selon DIN2999 / ISO 228	2	acier inox	0	standard 0,25 mm	S	Collecteur d'impuretés	-	standard	-	standard	-	standard	S	Exécutions spéciales sur demande
3	brides ANSI150	5	taraudé NPT							9	joint d'étanchéité Klinger-Top-chem 2000						
7	équerre	6	non taraudé														
9	brides PN40	D	extrémité à souder selon DIN 11850														
		H	extrémité à souder selon ISO														
		Z	Tri-Clamp selon pouce														

Exemple de commande:	4005/020V1020S Collecteur d‘impuretés 4005, DN 20, raccordement taraudé selon DIN 2999, corps acier inox, à 0,25mm mailles, collecteur d‘impuretés

Schubert & Salzer Control Systems GmbH, Bunsenstr. 38, 85051 Ingolstadt, Tel: +49 (0)841-9654 0, Fax: +49 (0)841 9654 590
info.cs@schubert-salzer.com, www.schubert-salzer.com

Collecteuer d‘impuretés 4005

SCHUBERT & SALZER CONTROL SYSTEMS

Dimensions et Poids

corps siège incliné

Corps à souder

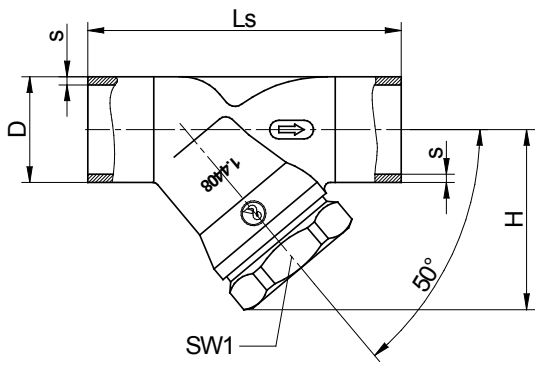

Corps avec taraudage

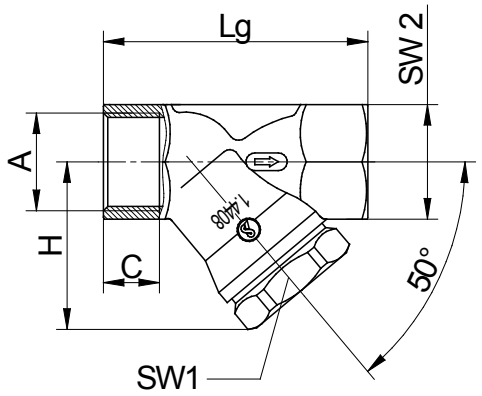

DN	A Rp/NPT	C	H	D DIN	D ISO	S DIN	S ISO	Lg	Ls	SW1	SW2	Valeurs Kvs	Poids kg
10	3/8"	12	40,8	-	-	-	-	60	-	27	23	1,0	0,17
15	1/2"	15	40,5	18	21,3	1,5	2	65	80	27	25	2,5	0,17
20	3/4"	16,3	48	22	26,9	1,5	2,3	75	90	32	31	5,0	0,28
25	1"	19,1	57,5	28	33,7	1,5	2,6	90	100	36	39	8,5	0,5
32	1 1/4"	21,4	70,5	34	42,4	1,5	2,6	110	110	36	48	14,5	0,82
40	1 1/2"	21,4	73	40	48,3	1,5	2,6	120	120	36	55	19,5	1,1
50	2"	25,7	88,5	52	60,3	1,5	2,9	150	150	36	68	30	1,7
65	2 1/2"	30,2	111	70	76,1	2	2,9	180	180	36	85	52	3,5

Dimensions en mm

Collecteuer d‘impuretés 4005

SCHUBERT & SALZER CONTROL SYSTEMS

corps équerre

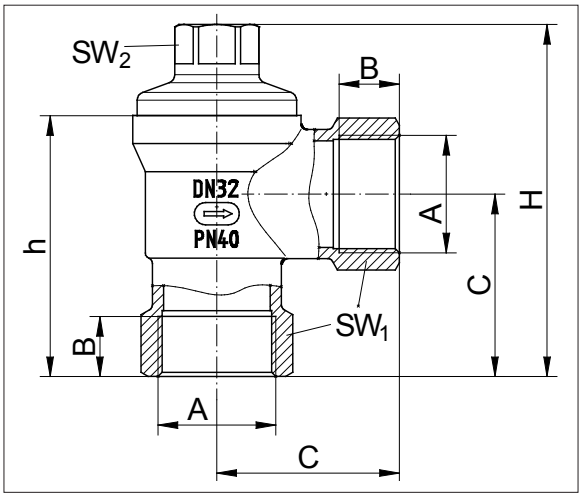

DN	avec G-taraudé		avec NPT-taraudé		C	SW1	SW2	h	H	Poids kg
	A	B	A	B						
15	G 1/2"	15	NPT 1/2"	14,5	41	25	32	64	75	1,3
20	G 3/4"	16,3	NPT 3/4"	15	41	32	41	66	88,5	1,7
25	G 1"	19,1	NPT 1"	17,9	41	41	50	67,5	95,5	2,0
32	G 1 1/4"	21,4	NPT 1 1/4"	18,4	65	50	27	93	125,5	2,2
40	G 1 1/2"	21,4	NPT 1 1/2"	18,4	65	55	60	101	140	3,4
50	G 2"	25,7	NPT 2"	18,4	65	68	75	116	166,5	5,3

Dimensions en mm

corps à brides

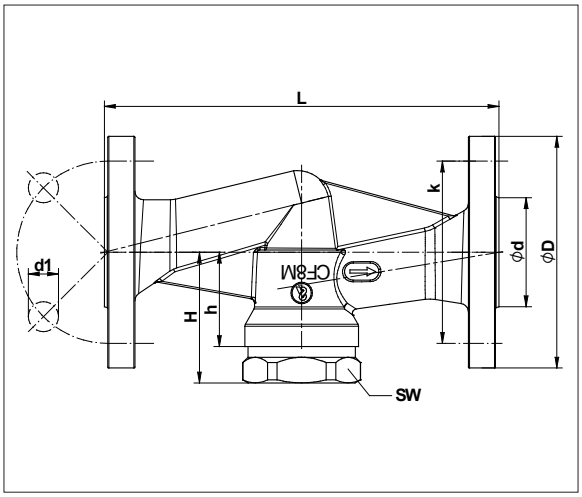

DN	L	D	k	H	h	d	d1	SW	Poids (kg)
15	130	95	65	43,5	33	45	14	32	3,78
20	150	105	75	51,2	38,5	58	14	36	3,84
25	160	115	85	61	44	68	14	36	4,4
32	180	140	100	62	49	78	18	27	6,05
40	200	150	110	74	59,5	88	18	36	8,11
50	230	165	125	96,7	81,2	102	18	36	11,55

Dimensions en mm

Les informations contenues dans ce document pourrout faire l'objet de modifications sans préavis et ne saurient en aucune manière engager Schubert & Salzer Control Systems GmbH.